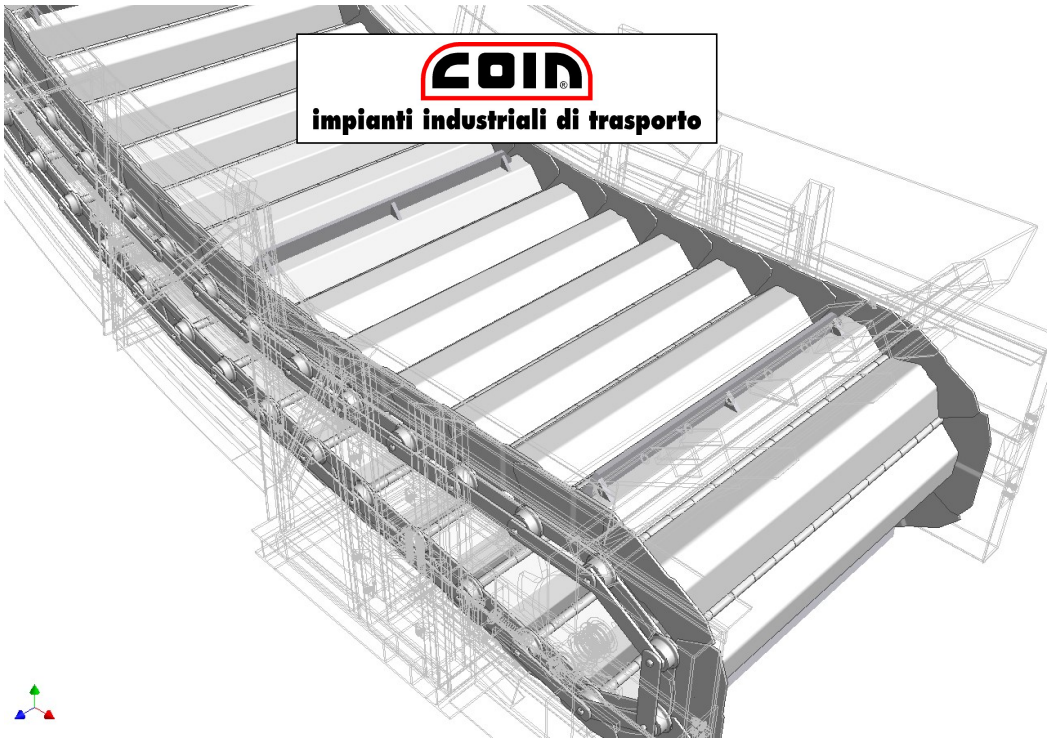

TRASPORTATORI A PIASTRE
PLATTENBANDFÖRDERER

Sede legale / Hauptsitz : Via Alessandro Manzoni – N° 154
Tel. +39/0364/46064
Fax +39/0364/46064
25040 Esine (Brescia) Italy

Stabilimento / Betrieb : Via Enrico Ferri – N° 28 – 25010 Borgosatollo (Brescia) Italy
Tel. +39/030/2501751
Fax +39/030/2501751
E-mail coin@globalnet.it
www.Fedrigagroup.it/Coin

Milano >
Brescia
< Verona
Borgosatollo
Castenedolo
Montichiari
Ghedi
Poncarale
Capriano del Colle
Azzano Mella
Mairano
Longhena
Dello
Offlega
Casaglia
Castel Mella
Lograto
Flero
S. Zeno
Nuvolento
Nuvolera
Rezzato
Mazzano
Serle
Railone
Prevalle
Gavardo
Cellatica
Castenedolo

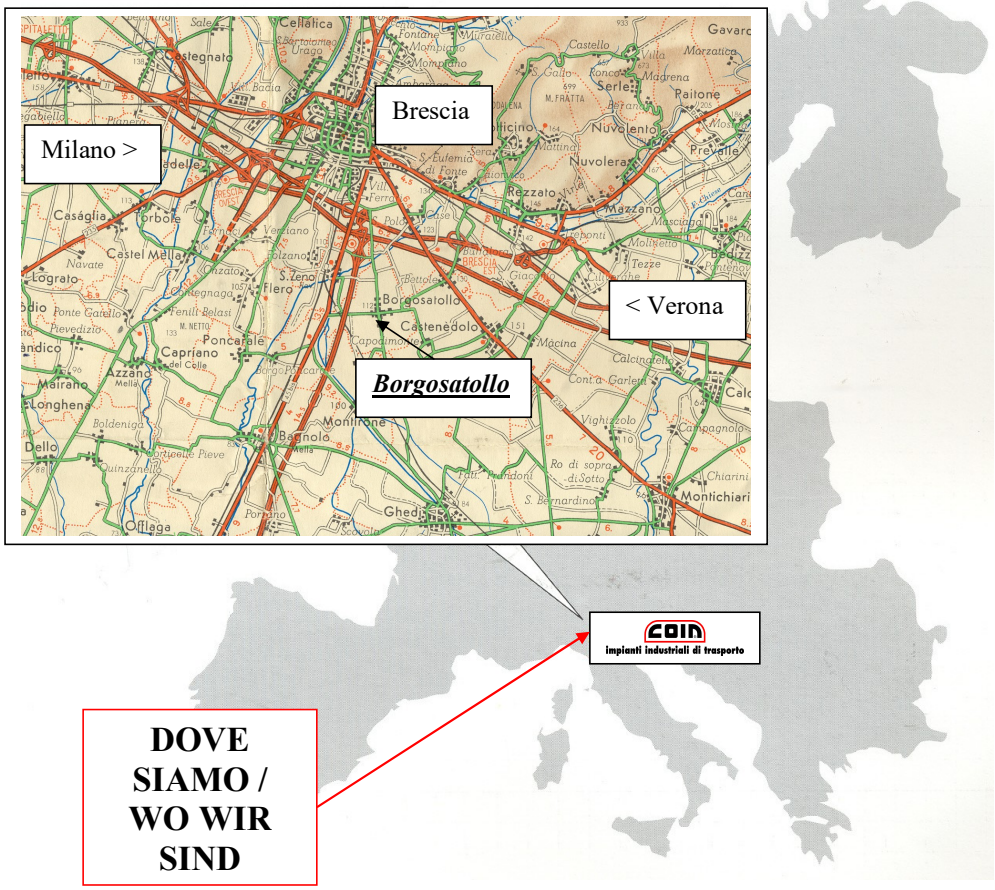
COIN
impianti industriali di trasporto
DOVE SIAMO / WO WIR SIND

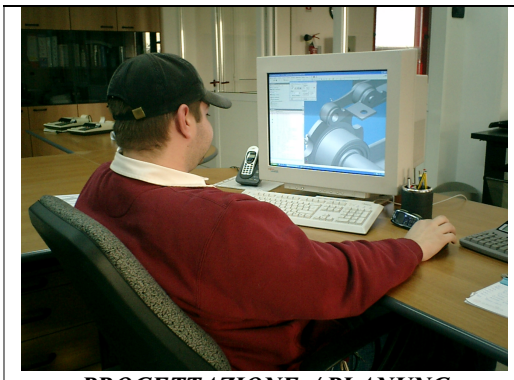

PROGETTAZIONE / PLANUNG

COSTRUZIONE / PRODUKTION

INSTALLAZIONE / MONTAGE

ASSISTENZA / KUNDENDIENST

ASSISTENZA TECNICA E SERVIZI PREVENDITA..
DIENSTLEISTUNGEN.

ASSISTENZA TECNICA E SERVIZI POSTVENDITA.
KUNDENDIENST.

PROFILO AZIENDALE.

La nostra principale attività consiste nella fornitura completa, dal progetto alla costruzione ed installazione, di impianti automatizzati per la movimentazione ed il trasporto di materiali nel settore industriale.
Avvalendoci dell'esperienza acquisita in questo campo, ci siamo specializzati nella produzione di trasportatori a piastre metalliche, che costruiamo nella più vasta gamma di modelli adatta al trasporto di qualsiasi tipo di materiale : sfuso, in pezzi, abrasivo, caldo, corrosivo.
Su questo catalogo è rappresentata soltanto una parte della nostra produzione, dove esponiamo le più significative realizzazioni per fornire agli utilizzatori un primo orientamento.
Siamo comunque a Vostra disposizione per esaminare qualsiasi problema specifico e per illustrarVi le soluzioni tecniche impiegate sui nostri trasportatori, che garantiscono un funzionamento sicuro anche nelle più severe condizioni di esercizio.

GESCHÄFT PROFIL

Unsere Hauptätigkeit besteht in der Planung, Konstruktion, Herstellung und Montage kompletter automatisierter Anlagen auf dem Gebiet der Stück – und Schüttgut – Fördertechnik.
Dank unserer langjährigen Erfahrung in diesem Fachgebiet, haben wir uns auch auf die Produktion von Plattenbandförderern spezialisiert. Wir verfügen über eine grosse Auswahl an Modellen für den Transport von heissen, abrasiven und korrosiven Stück - und Schüttgütern, wobei auch sehr hohe Transportleistungen kein Problem darstellen. Unsere Anlagen sind bekannt auch im schwersten Einsatz immer sicher und störungsfrei zu funktionieren.
Im vorliegenden Prospekt wird nur ein kleiner Teil unserer Produkte dargestellt, welche aber einen ersten Überblick über unsere vielfältigen Möglichkeiten geben.
Unsere Ingenieure stehen Ihnen jederzeit gerne zur Verfügung um Ihre Situation zu untersuchen und Ihnen die für Sie vorteilhafteste technische und kommerzielle Lösung von bester Qualität vorzuschlagen.
Fragen Sie uns an, Sie werden von unserem vorteilhaften Preis – Leistungsverhältnis überrascht sein.
Danke für Ihr Vertrauen.

ASSISTENZA TECNICA E SERVIZI PREVENDITA..	***DIENSTLEISTUNGEN.***
» Rilievi in loco per intereventi di revamping o d'installazione di nuove macchine. » Meeting tecnici per l'individuazione delle soluzioni tecniche più adeguate. » Studi di fattibilità. » Proposte di lay-out.	» Beratung und Planung für Neuinstallationen und bestehende Anlagen. » Evaluierung der besten technischen Lösung. » Machbarkeitsanalysen. » Layout Vorschläge.

ASSISTENZA TECNICA E SERVIZI POSTVENDITA.	***KUNDENDIENST***
» Assistenza al montaggio ed all'avviamento a vuoto ed a carico delle macchine fornite. » Controlli periodici delle usure e della situazione generale delle macchine. » Interventi di tecnici specializzati su richiesta del cliente. » Disponibilità a magazzino della principale ricambistica delle nostre macchine.	» Montage und Inbetriebnahme der gelieferten Maschinen oder Unterstützung während dieser Phase. » Periodische Zustandskontrolle der Maschinen und Berichterstattung. » Ausführung der Wartungsarbeiten durch unser Fachpersonal. » Ersatzteillager für die wichtigsten Komponenten der gelieferten Maschinen.

INDICE SERIE TAPPETI	***BANDGURT SERIE***	***DESCRIZIONE TAPPETI***	***BANDGURT BESCHREIBUNG***
SERIE " S "	**SERIE " S "**	***Tappeto a piastre metalliche sovrapposte.***	***Bandgurt mit überlappenden Metallplatten.***
SERIE " F "	**SERIE " F "**	***Tappeto a piastre metalliche sovrapposte per fonderia.***	***Bandgurt mit überlappenden Metallplatten z.B. für Gießereien.***
SERIE " N "	**SERIE " N "**	***Tappeto a piastre metalliche sovrapposte normale.***	***Bandgurt mit überlappenden Metallplatten, normal Ausführung***
SERIE " L "	**SERIE " L "**	***Tappeto a piastre metalliche sovrapposte leggero.***	***Leichter Bandgurt mit überlappenden Metallplatten.***
SERIE " C "	**SERIE " C "**	***Tappeto a piastre metalliche incernierate.***	***Bandgurt mit Scharnierverbindungen.***
SERIE " C P "	**SERIE " C P "**	***Tappeto a piastre metalliche incernierate pesante.***	***Bandgurt mit Scharnierverbindungen. Schwere Ausführung.***
SERIE " C P R "	**SERIE " C P R "**	***Tappeto a piastre metalliche incernierate pesante per rottame.***	***Bandgurt mit Scharnierverbindungen, spez. für die Schrottindustrie.***
SERIE " V "	**SERIE " V "**	***Tappeto a vaschette metalliche.***	***Bandgurt mit wannenförmigen Wagen.***
SERIE " B "	**SERIE " B "**	***Tappeto a piastre metalliche bombate.***	***Bandgurt mit bombierten Wagen .***
SERIE " T "	**SERIE " T "**	***Tappeto a piastre metalliche piane.***	***Bandgurt mit geraden Wagen***
SERIE " M "	**SERIE " M "**	***Tappeto a piastre metalliche per carta e materiale da macero.***	***Bandgurt spez. für die Papier – Industrie.***

TAPPETTO A PIASTRE METALLICHE SOVRAPPOSTE “ S “
BANDGURT MIT ÜBERLAPPENDEN METALLPLATTEN “ S “

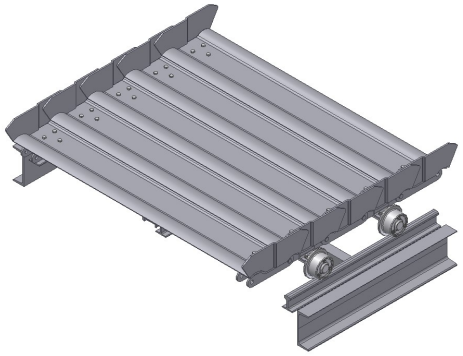

SERIE S

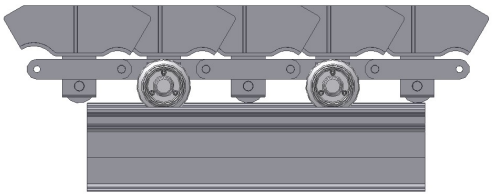

DIMENSIONI STANDARD
STANDARD GRÖSSEN

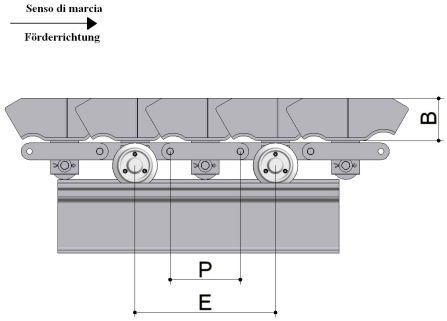

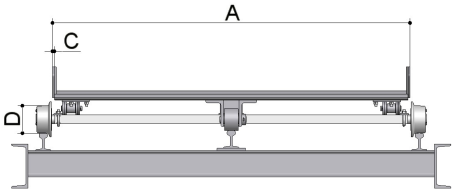

TIPO TYPEN	A	B	C	D	E	P	Carico di rottura tappeto / Maximale Gurtbruchlast
S/M 224	800-1’000-1’200	150	8 – 10	100	500	250	kg 44’800
S/M 224r	800-1’000-1’200	150	8 – 10	125	500	250	kg 64’000
	800-1’000-1’200	200	8 – 10	125	630	315	

TRASPORTATORI “SERIE S”

Questa serie di trasportatori viene utilizzata nei casi più gravosi ed impegnativi per trasportare grandi quantità di materiale, che può essere sfuso o in pezzi.
Il tappeto, quando è sottoposto a forti carichi concentrati o supera determinate larghezze, viene rinforzato con l’aggiunta di ruote centrali di sostegno, mentre le piastre possono anche essere costruite in acciaio al manganese resistente agli urti e all’usura.
Tutti i componenti del tappeto, come le maglie delle catene, le piastre, gli assali e le ruote, sono smontabili per agevolare la manutenzione.
Le ruote di scorrimento sono in acciaio forgiato e vengono montate su cuscinetti a sfera con protezioni resistenti agli agenti atmosferici, polvere abrasiva, fonti di calore ecc.

FÖRDERLEISTUNGEN “SERIE S”

Wenn sehr grosse Förderleistungen, sei es für Stück oder Schüttgüter, gefordert sind, eignet sich die speziell für härtesten Einsatz konstruierte Serie **S** ganz besonders.
Den Einsatzbedingungen angepasst, werden die Plattenbandwagen auch aus verschleissfesten, manganhaltigen Stählen hergestellt.
Zum Schutz des Fördergurtes werden im Aufgabebereich zentrale Stützrollen als Schockabsorber eingebaut.
Die Kugellager der aus hochwertigem Stahl gefertigten Laufrollen sind perfekt abgedichtet, dauergeschmiert und somit wartungsfrei.

Impianto di trasporto in una cokeria.

Förderanlage in einer Kokerei.

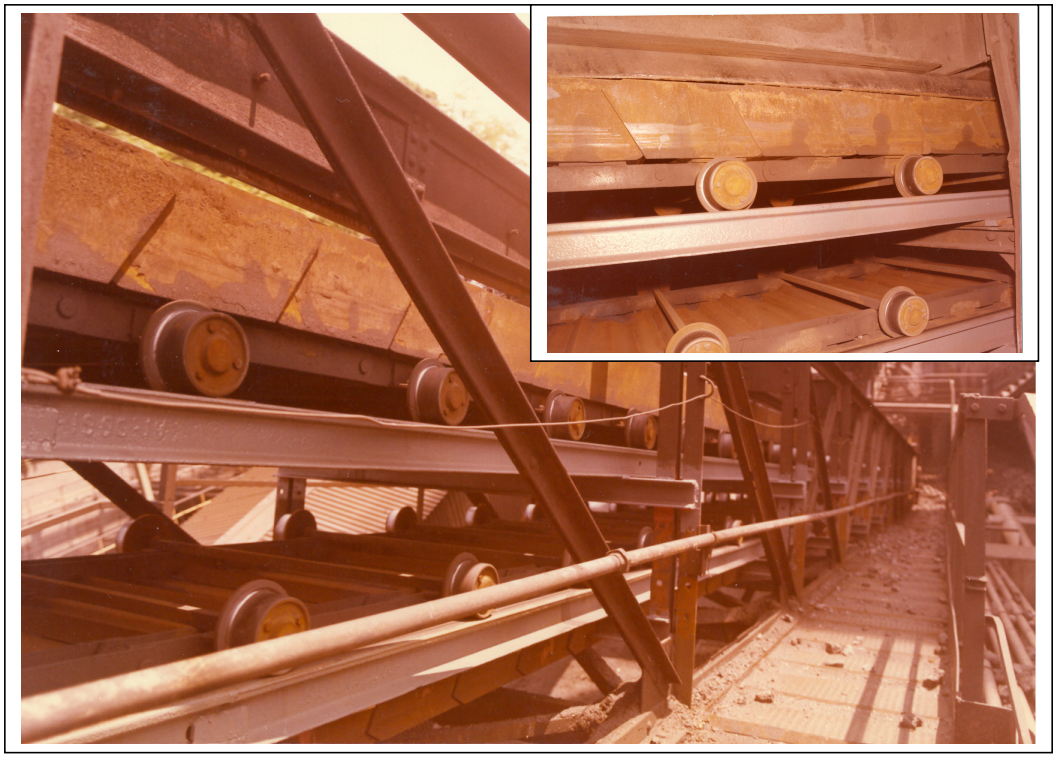

Trasportatore a piastre metalliche per caricamento materiale.

Zuführplattenband.

TAPPETO A PIASTRE METALLICHE SOVRAPPOSTE PER FONDERIA " F "
BANDGURT MIT ÜBERLAPPENDEN METALLPLATTEN Z.B. FÜR GIEßEREIEN " F "

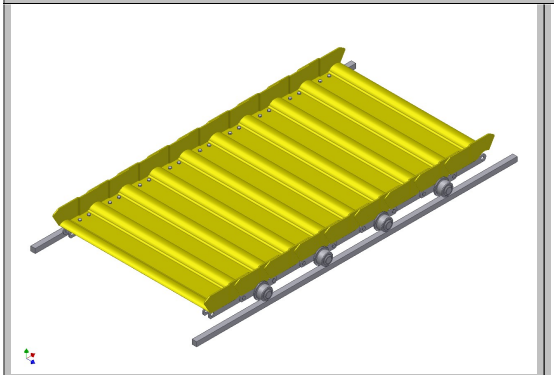

SERIE F

DIMENSIONI STANDARD
STANDARD GRÖSSEN

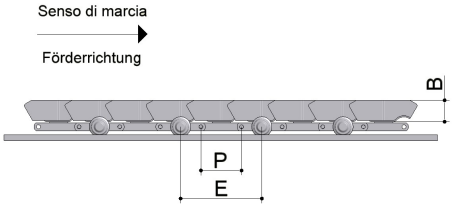

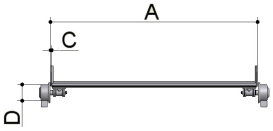

TIPO TYPEN	A	B	C	D	E	P	Carico di rottura tappeto / Maximale Gurtbruchlast
F/M 112	500– 650–800	120	5 – 6	80	400	200	kg 22'400
F/M 160	500– 650–800	120	5 – 6	80	400	200	kg 32'000
	650– 800–1'000	120	6 – 8	100	400	200	
	800-1'000-1'200	150	8 – 10	100	500	250	
F/M 224	800-1'000-1'200	150	8 – 10	100	500	250	kg 44'800
	800-1'000-1'200	200	6 – 8	100	630	315	

TRASPORTATORI " SERIE F"

Questi trasportatori hanno le medesime caratteristiche tecniche della precedente " Serie S", ma vengono costruiti in versione medio-leggera.
Sono particolarmente idonei per lavorare in presenza di sabbia o polvere abrasiva e possono trasportare qualsiasi tipo di materiale, anche con elevate temperature.
Il tappeto viene prodotto in una vasta gamma di tipi standard, ma può anche essere costruito con le piastre piane e senza le spondine laterali di contenimento.
Le catene impiegate sono del tipo a maglie smontabili, con le ruote di scorrimento montate su cuscinetti a sfera lubrificati a vita.

FÖRDERLEISTUNGEN "SERIE F"

Mit den gleichen technischen Merkmalen ausgerüstet wie die Serie S, wird die Serie **F** im mittelschweren Einsatz erfolgreich angewendet. Auch mit diesen Bändern werden die unterschiedlichsten Produkte auch im heissen Zustand transportiert.

Wie bei allen anderen Förderern sind sämtliche für die Wartung relevanten Einzelteile einfach zu demontieren und nötigenfalls zu revidieren oder zu ersetzen.

Trasportatore per getti in ghisa.

Plattenband zum transportieren von Gussteilen.

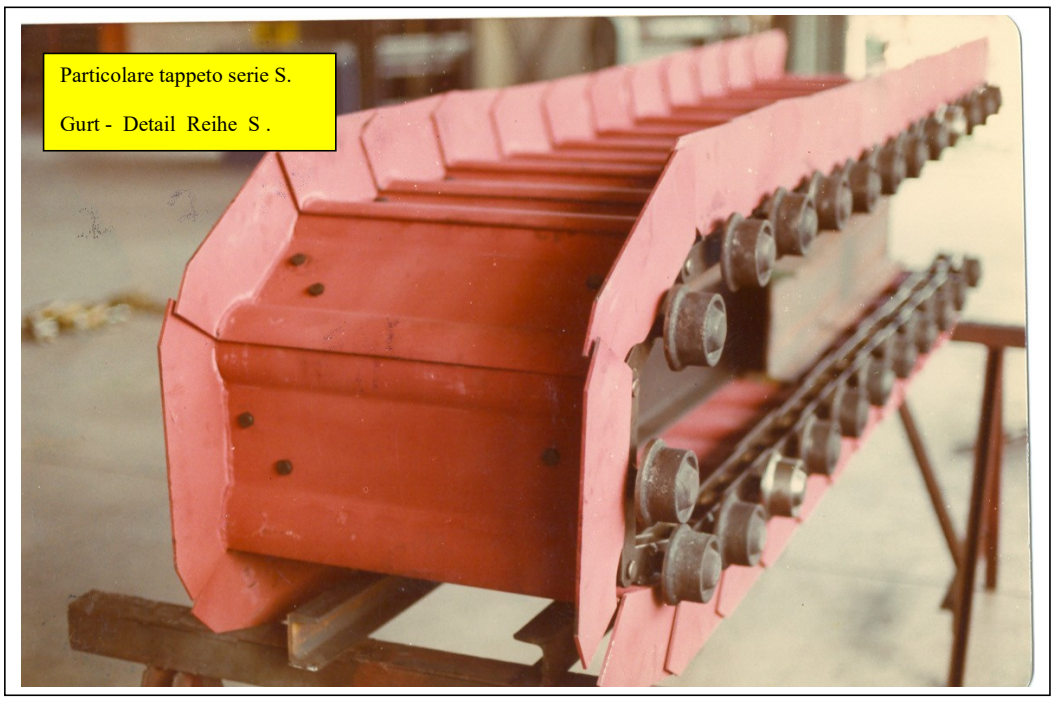

Particolare tappeto serie S.

Gurt - Detail Reihe S .

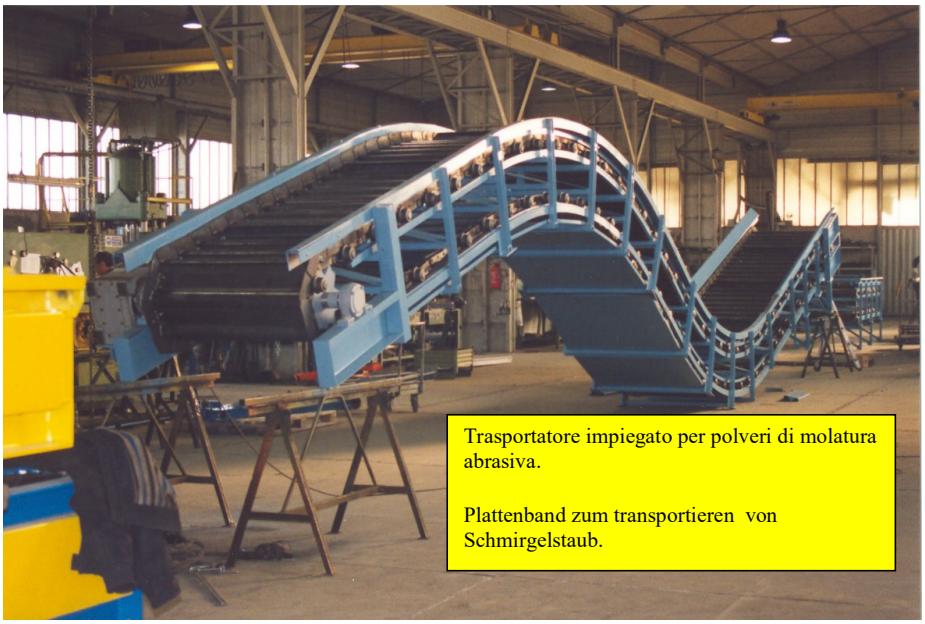

Trasportatore impiegato per polveri di molatura abrasiva.

Plattenband zum transportieren von Schmirgelstaub.

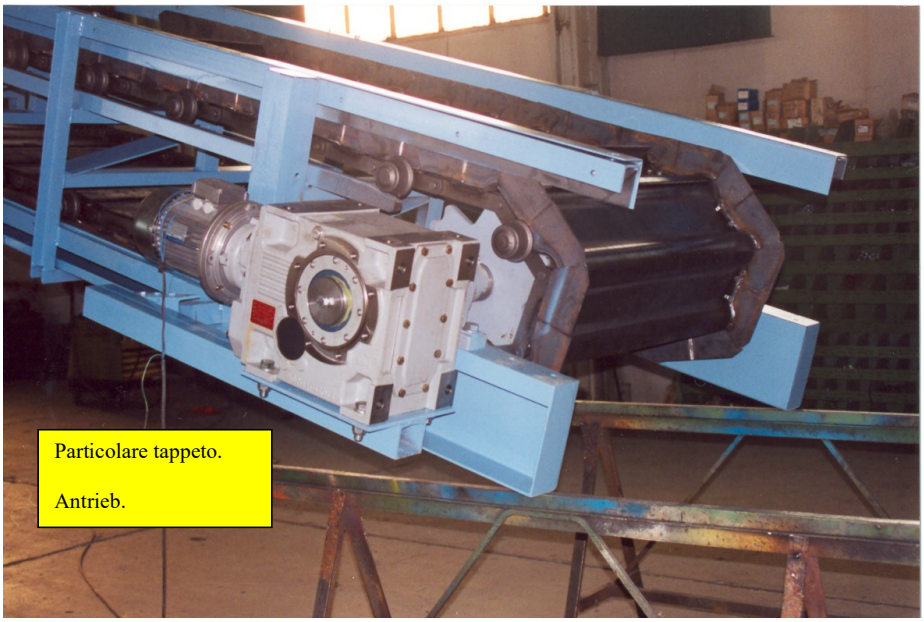

Particolare tappeto.

Antrieb.

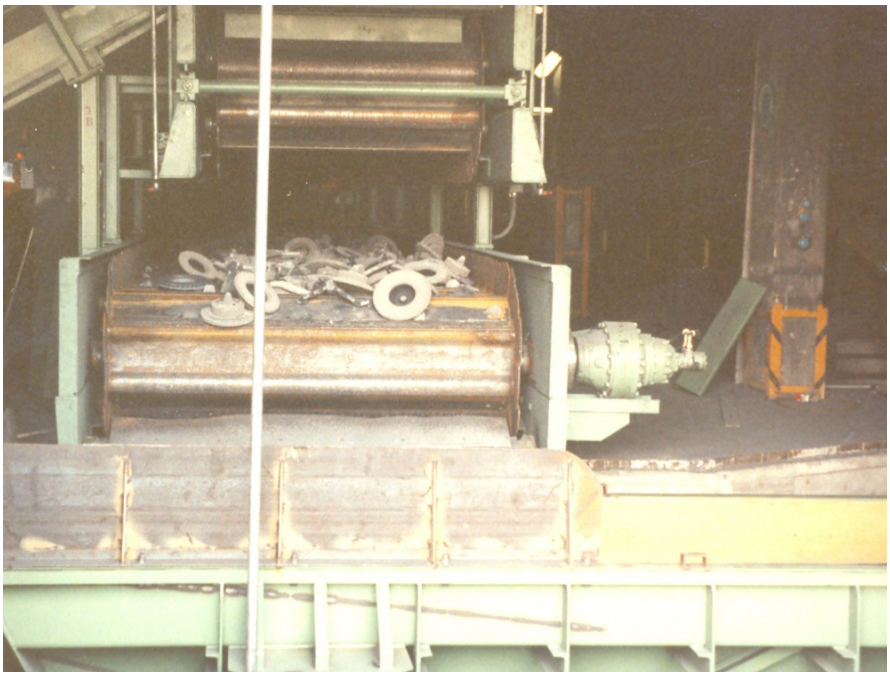

Trasportatore impiegato per la smaterozzatura di getti in ghisa.

Guss Transportband.

TAPPETO A PIASTRE METALLICHE SOVRAPPOSTE NORMALE “ N “
BANDGURT MIT ÜBERLAPPENDEN METALLPLATTEN, NORMAL AUSFÜHRUNG “ N “

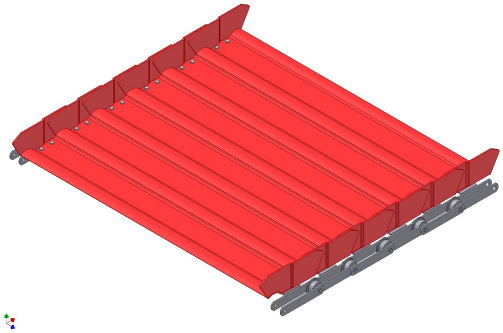

SERIE N

DIMENSIONI STANDARD
STANDARD GRÖSSEN

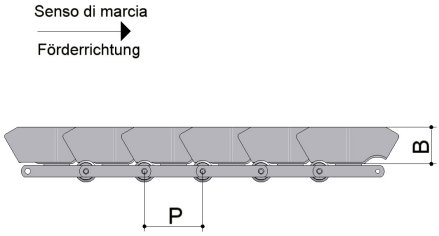

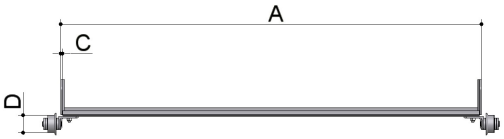

TIPO TYPEN	A	B	C	D	P	Carico di rottura tappeto Maximale Gurtbruchlast
N/M 112	500-650-800	120	5 – 6	60	200	kg 22’400
N/M 160	650-800-1’000	120	5 – 6	70	200	kg 32’000
	800-1’000-1’200	150	6 – 8	70	250	
N/M 224	800-1’000-1’200	150	8 – 10	100	250	kg 44’800

TRASPORTATORI “ SERIE N”

Questi tipi di trasportatori sono più economici rispetto alla precedente “ Serie F”.
Possono trasportare materiali di diversa natura e vanno impiegati in ambienti dove non ci sia polvere abrasiva, per evitare l’usura delle catene.
Sono costruiti nella versione medio-pesante e per particolari esigenze si possono aggiungere ulteriori catene sotto il tappeto.
Le catene impiegate sono del tipo a rulli con maglie ribadite, che necessitano di una adeguata lubrificazione durante l’esercizio.
Questo tipo di tappeto può essere costruito interamente in acciaio inossidabile, per il trasporto di materiali acidi.

FÖRDERLEISTUNGEN “SERIE N”

Diese sehr günstigen Förderer werden in Betrieben eingesetzt wo keine abrasiven und verschleissintensiven Fördergüter transportiert werden.

Sie eignen sich für den mittelschweren Einsatz, wobei je nach Erfordernissen mehrere Ketten die Zugkräfte übernehmen. Die mit den Bandwagen verbundenen Ketten werden im Betrieb automatisch geschmiert.

Diese Serie wird auch in rostfreier Ausführung geliefert.

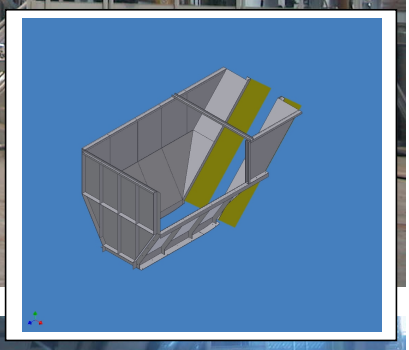

Caricatore per forno colata alluminio.

Beladeband für einen Al – Schmelzofen.

Trasportatore per lo smaltimento di Batterie al Piombo.

Zuführband für Batterie – Recyclingsanlage.

Estrattore per rifiuti solidi urbani.

Abzugband für Haushaltmüll.

TAPPETO A PIASTRE METALLICHE SOVRAPPOSTE LEGGERO " L"
LEICHTER BANDGURT MIT ÜBERLAPPENDEN METALLPLATTEN " L"

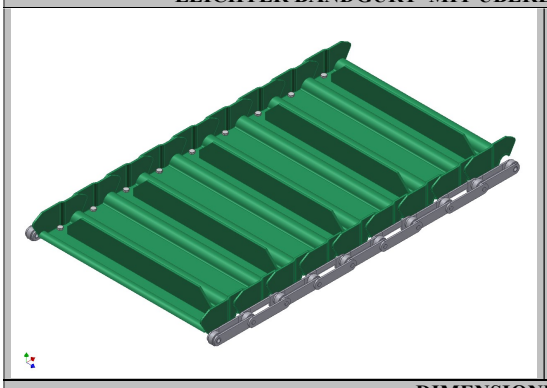

DIMENSIONI STANDARD
STANDARD GRÖSSEN

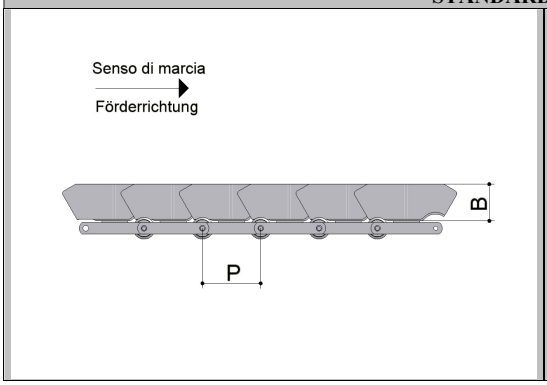

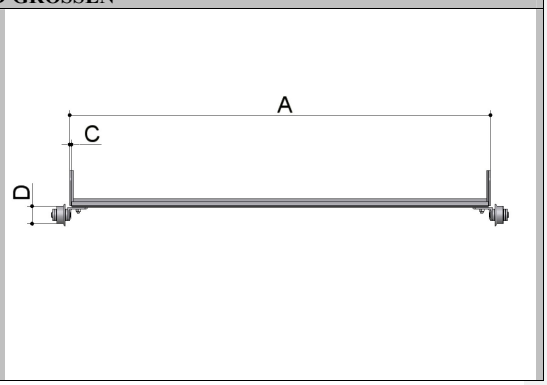

TIPO TYPEN	A	B	C	D	P	Carico di rottura tappeto Maximale Gurtbruchlast
L/M 40	300 – 400 - 500	60	3	36	100	kg 8'000
L/M 56	400 – 500 - 650	80	4	42	125	kg 11'200
L/M 80	650-800-1'000	100	4 - 5	50	160	kg 16'000

TRASPORATORI " SERIE L"

Questi trasportatori sono simili alla precedente " Serie N" , ma costruiti in versione leggera e sono utilizzati per il trasporto di materiali voluminosi e a bassa densità.
Il tappeto è costruito con piastre in lamiera relativamente sottile ma con un profilo molto resistente che acconsente di raggiungere notevoli larghezze.
Le piastre hanno le spondine di contenimento sagomate in modo da creare un labirinto per trattenere anche i più piccoli pezzi del materiale trasportato.
Le catene impiegate sono del tipo a rulli con maglie ribadite.

FÖRDERLEISTUNGEN "SERIE L"

Anders als die Serie **N** ist dieser Bandtyp leichter gebaut und wird zum Transport von leichteren Produkten mit hohen Förderleistungen eingesetzt.

Die relativ dünnen aber durch entsprechende Formgebung sehr stabilen Platten sind auch für grössere Breiten geeignet. Die hohen Seitenborde verhindern das Herausfallen von Material.

Auch hier sind die Rollenketten mit den Bandgliedern einwandfrei verbunden.

Commento [c1]:

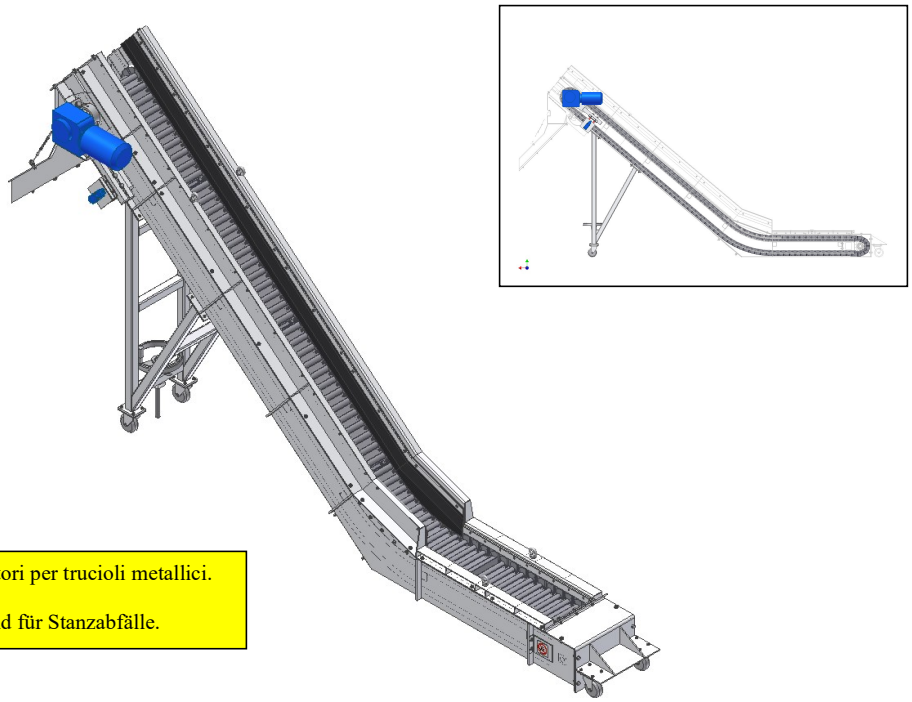

Trasportatori per trucioli metallici.

Abzugband für Stanzabfälle.

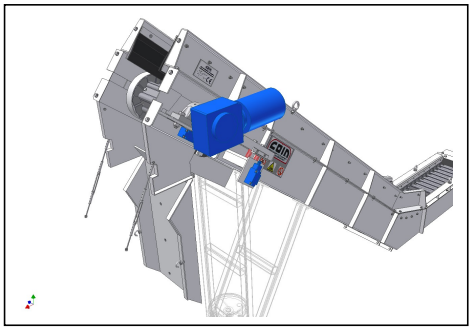

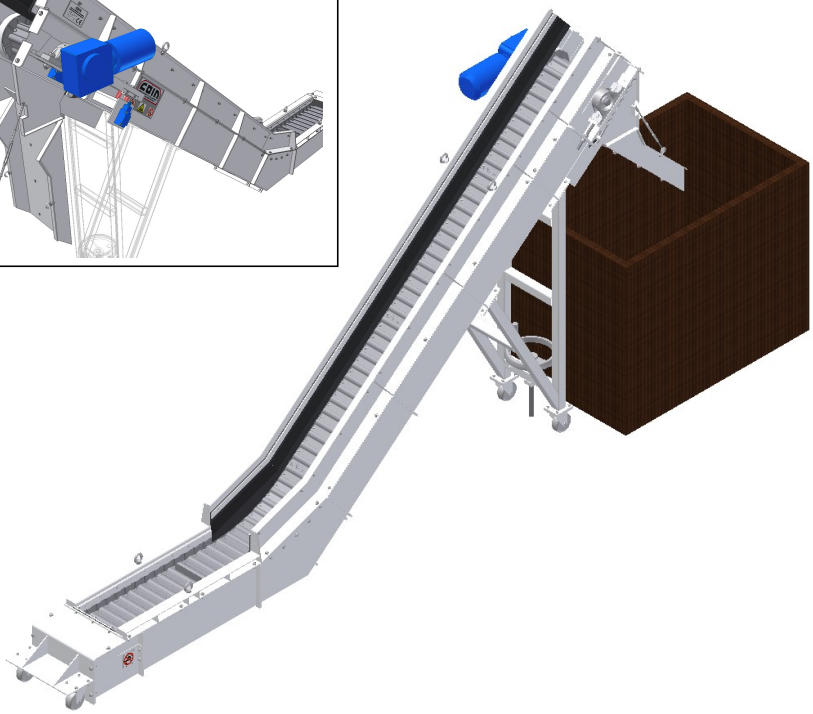

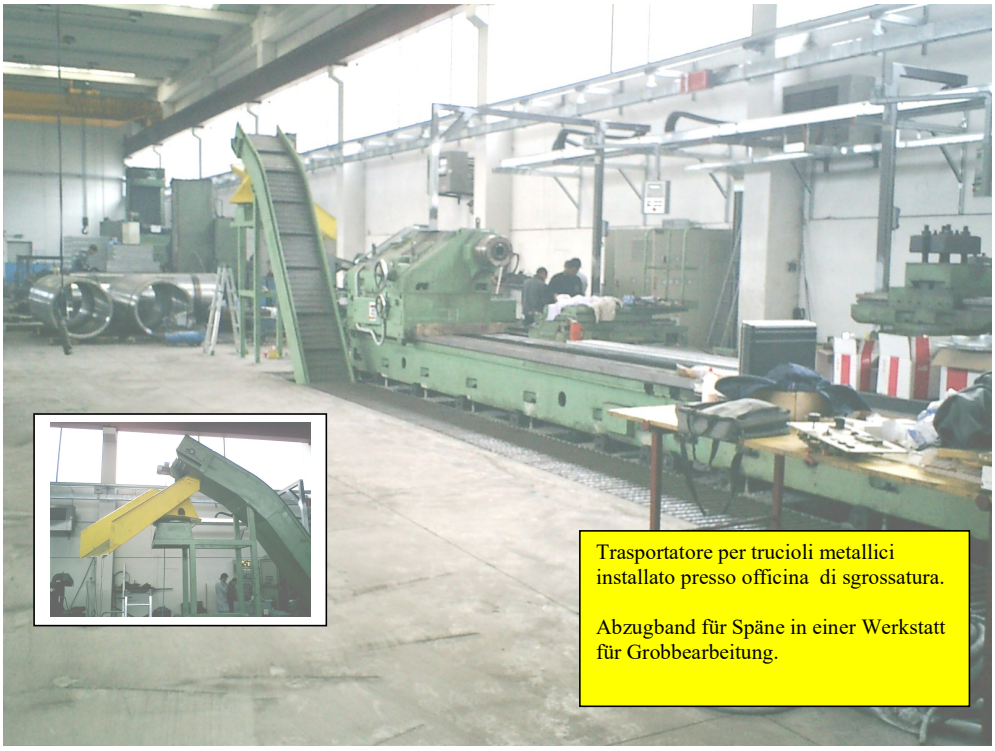

Trasportatore per trucioli metallici installato presso officina di sgrossatura.

Abzugband für Späne in einer Werkstatt für Grobbearbeitung.

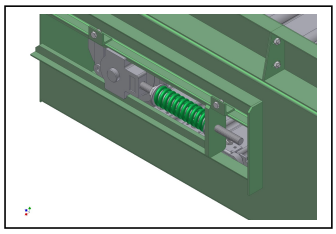

Trasportatore per trucioli metallici.

Plattenband für Stanzabfälle.

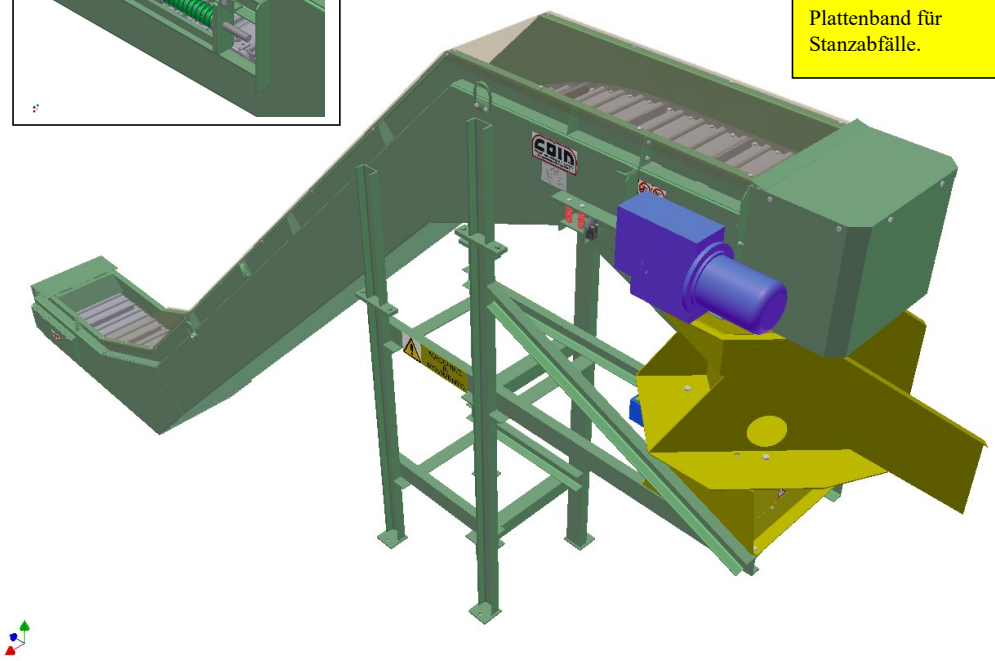

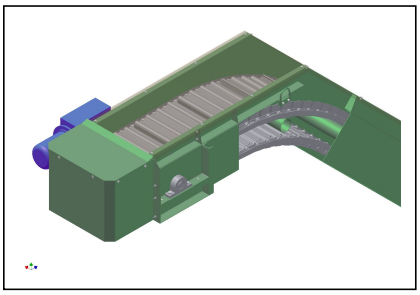

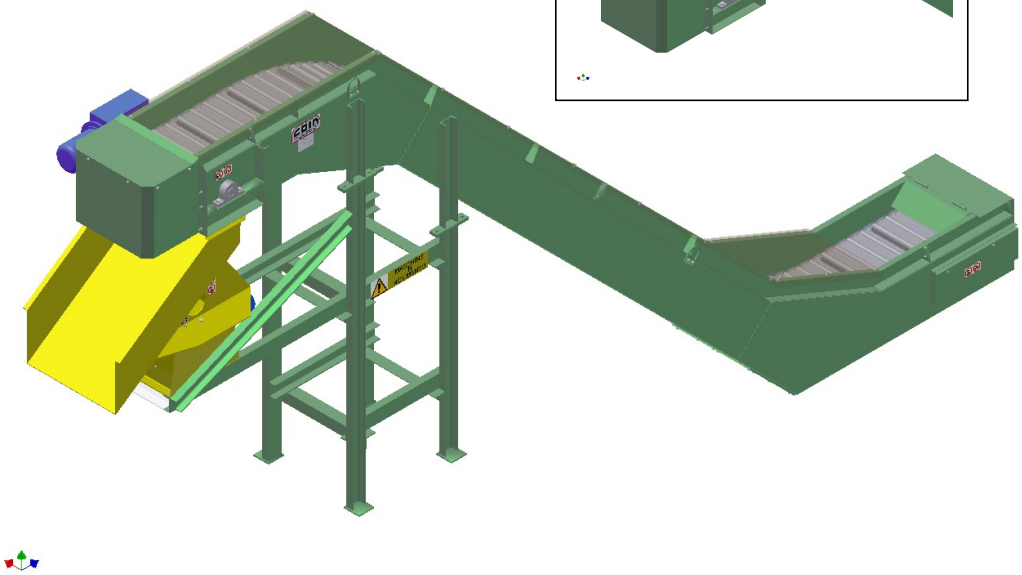

TAPPETO A PIASTRE METALLICHE INCERNIERATE " C "
BANDGURT MIT SCHARNIERVERBINDUNGEN " C "

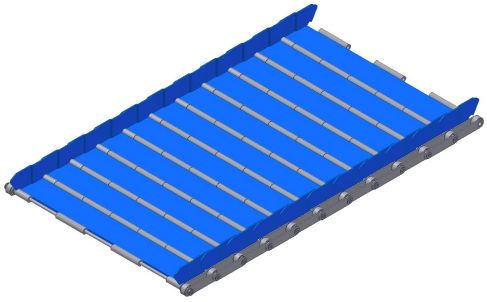

SERIE C

DIMENSIONI STANDARD
STANDARD GRÖSSEN

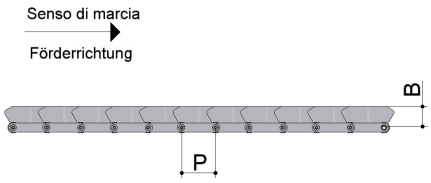

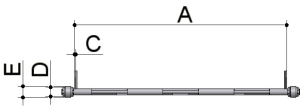

TIPO TYPEN	A	B	C	D	E	P	Carico di rottura tappeto / Maximale Gurtbruchlast
C/M 56	300 – 450 – 600 750 - 900	65	3	42	-	125	kg 11'200
C/M 80	300 – 450 – 600 750 – 900 – 1'050 1'200	65	3	50	60	125	kg 16'000
C/M 160	600 – 750 - 900 1'050–1'200–1'350 1'500 – 1'650	155	5	70	85	250	kg 32'000

TRASPORTATORI " SERIE C"

Questi trasportatori forniscono la soluzione ideale per i, trasporto di trucioli, sfridi in lamiera, scarti di tranciatura ecc.
Il tappeto è composto da elementi in lamiera tranciata e stampata, che vengono assemblati fra di loro tramite un asse passante nelle cerniere.
Le spondine di contenimento sono sagomate a labirinto, in modo da trattenere tutto il materiale trasportato.
Le catene impiegate sono del tipo a rulli, ma con le maglie smontabili per facilitare l'assemblaggio del tappeto.
Questi trasportatori possono essere corredati di una vasca per il recupero dei liquidi refrigeranti.

FÖRDERLEISTUNGEN "SERIE C"

Diese Serie stellt die ideale Lösung für den Transport von Spänen, Stanz - und Schnittabfällen dar.

Bei dieser robusten Ausführung sind die einzelnen Scharnierplatten mit Achsen verbunden.
Die labyrinthartig geformten Seitenborde bilden eine hervorragende Abdichtung gegen Aussen. Eine einfache Montage und Demontage aller Teile ist selbstverständlich.

Diese Förderer können auch mit einem Rückgewinnungskanal für Kühlflüssigkeiten ausgestattet werden.

Particolare tappeto serie C.
Gurt - Detail Reihe C .

Trasportatore installato sotto le trance per la raccolta degli sfridi di lamiera.

Abzugband unter Stanzmaschinen montiert als Sammel – Transportband für Stanzabfälle.

Impianto per l'evacuazione di trucioli metallici.

Abzugband für Späne.

TAPPETO A PIASTRE METALLICHE INCERNIERATO PESANTE “ C P “
BANDGURT MIT SCHARNIERVERBINDUNGEN. SCHWERE AUSFÜHRUNG “ C P “

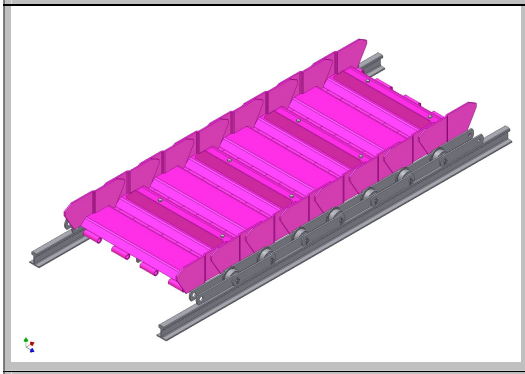

DIMENSIONI STANDARD
STANDARD GRÖSSEN

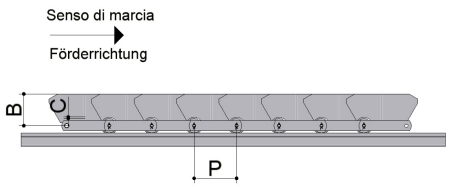

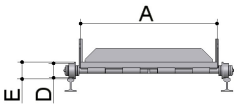

TIPO TYPEN	A	B	C	D	E	P	Carico di rottura tappeto / Maximale Gurtbruchlast
CP/M 160	800 – 1’000 -1’500	120	6	70	85	200	kg 32’000
		140	8			250	
CP/M 224	800 – 1’000 -1’500	170	8 - 10	85	100	250	kg 44.800
CP/M 315	1’000-1’500-2’000	200	8 – 10	100	125	315	kg 63’000
			12			400	
CP/M 450	1’000–1’500-2’400	200	8 – 10	120	150	315	kg 90’000
			12 - 15			400	
CP/M 900	1’500–2’000-2’400	200	8 – 10	120	150	315	kg 200’000
			12 - 15			400	

TRASPORTATORI “ SERIE CP “

Questi trasportatori sono un’evoluzione della “SERIE C” studiata per il trasporto pesante, principalmente di rottami ferrosi.
Le tapparelle costruite in lamiera sagomata e rinforzata conferiscono al tappeto caratteristiche di robustezza e notevoli, che ne consentono l’impiego anche sotto gli urti dovuti a grossi pezzi in uscita da presse o cesoie.
La struttura del tappeto realizzato con tapparelle incernierate da la possibilità e la garanzia di buon funzionamento nei casi di doppio senso di marcia.
Trattandosi di impianti installati quasi sempre all’aperto e quindi esposti agli agenti atmosferici è fondamentale che le catene siano lubrificate al fine di preservarle dall’ossidazione e garantirne una durata ottimale.

FÖRDERLEISTUNGEN “SERIE CP”

Dieser Bandtyp stellt die konsequente Weiterentwicklung der Serie C dar und wird sehr erfolgreich im Schrottrecycling eingesetzt.
Die einzelnen abgekanteten und mit Profilblechen verstärkten Gurtplatten verleihen dieser Konstruktion alle Eigenschaften, die im äusserst harten Einsatz des Schrottrecyclings gefordert werden.
Die je nach Anforderung eingebauten, gefederten Schockabsorber im Aufgabebereich sorgen für eine sehr hohe Standzeit, sei es als Scherenabzug- oder als Shredderzuführband.
Die Reversierbarkeit dieses Bandes erweitert den Einsatzbereich zusätzlich. Eine optimale Lebensdauer wird bei diesen oft im Freien aufgestellten Bändern durch die automatische Schmierung der Ketten erreicht.

Impianto di caricamento forno.
Zuführband zu einem Guss – Schmelzofen .

Trasportatore di evacuazione rottame cesoiato.

Schwenkbares Scheren – Abzugband.

Trasportatore di evacuazione rottame cesoiato.

Schwenkbares Scheren – Abzugband.

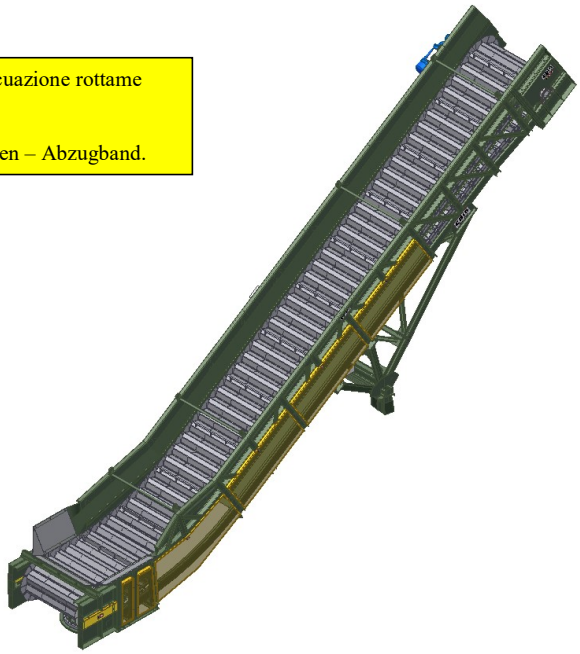

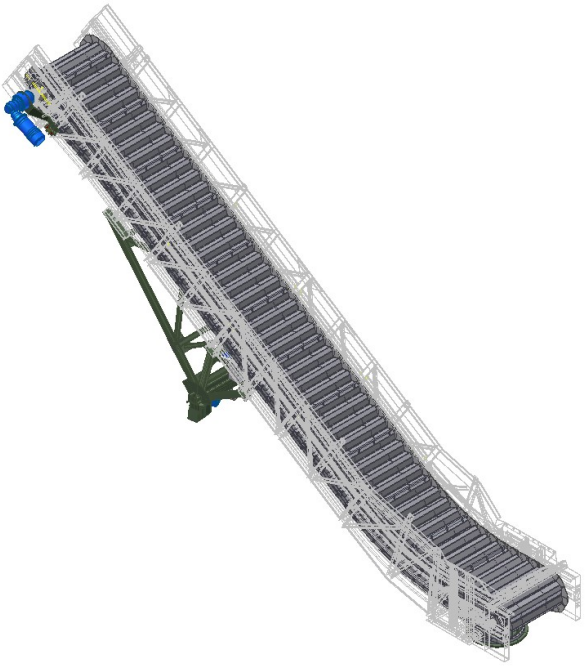

TAPPETO A PIASTRE METALLICHE INCERNIERATE PESANTE PER ROTTAME " C P R "
BANDGURT MIT SCHARNIERVERBINDUNGEN, SPEZ. FÜR DIE SCHROTTINDUSTRIE " C P R „

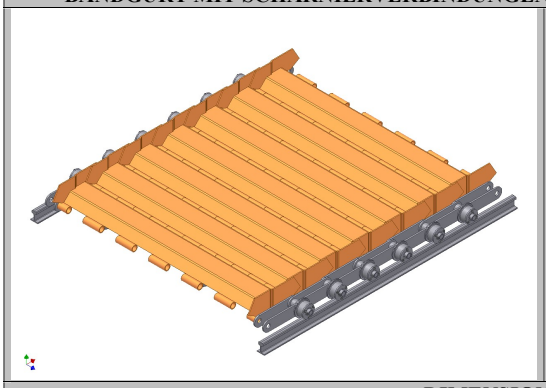

DIMENSIONI STANDARD
STANDARD GRÖSSEN

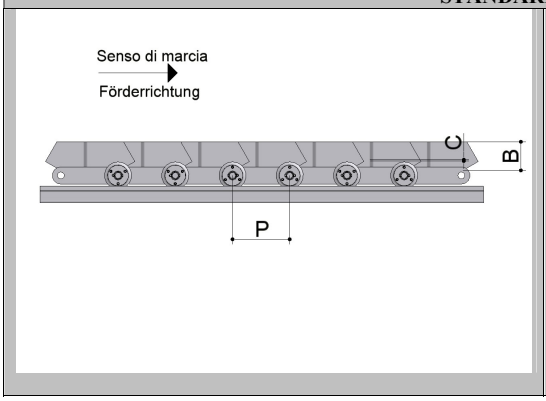

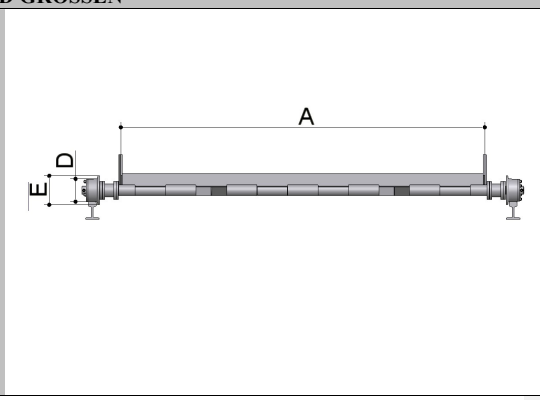

TIPO TYPEN	A	B	C	D	E	P	Carico di rottura tappeto / Maximale Gurtbruchlast
CPR/M 450	1'500-2'000-2'400	150	8 – 10	125	160	315	kg 90'000
		200				400	
CPR/M 900	1'500-2'000-2'400	200	10 - 12	150	190	315	kg 200'000
			15			400	

TRASPORTATORI " SERIE CPR"

Sono trasportatori aventi le stesse caratteristiche di base della " SERIE CP / M " di cui costituiscono una elaborazione.
I tappeti di questa SERIE sono dotati, in più, rispetto a quelli della " SERIE CP / M " , di ruote di scorrimento montate su cuscinetti a rulli conici lubrificati a vita.
Questa soluzione consente una enorme possibilità di carico sul tappeto (si è arrivati a 3 tonnellate al metro lineare) e di ridurre drasticamente la resistenza delle forze passive, dovute all'attrito, durante il funzionamento, con un conseguente discreto risparmio energetico grazie al fatto che la portata è effettuata dalle ruote che hanno una portata di oltre 10 tonnellate ciascuna.
Il tutto è unito anche ad un miglioramento dell'affidabilità visto che i compiti di portata e razione vengono in questo caso ripartiti: essendo svolto dalle ruote il primo e dalle catene il secondo.

FÖRDERLEISTUNGEN "SERIE CPR"

Ausgehend von den gleichen Konstruktionsmerkmalen wie die Serie CP ist diese innovative Weiterentwicklung für schwerste Einsätze geeignet.

Einerseits sind die dauergeschmierten, wartungsfreien, kugelgelagerten Laufrollen auf sehr hohe Belastungen ausgerichtet. (Belastungen von 3 t/m wurden erreicht.) Andererseits ermöglicht der durch den Einsatz von Kugellagern reduzierte Rollwiderstand niedrigere, energiesparende Antriebsleistungen.

Die konsequente Zuordnung der Zugkräfte auf die Kette und der Lasten auf die Rollen verleiht dem Band zusätzliche Attraktivität.

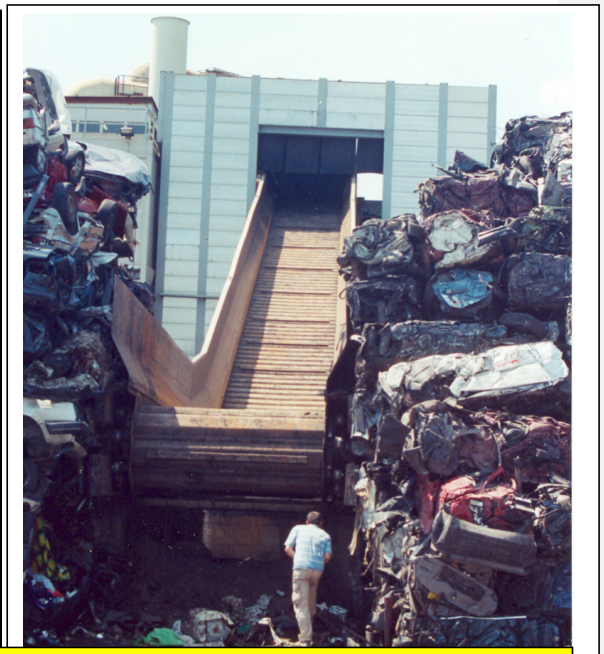

Impianto di alimentazione di un mulino per la frantumazione di automobili.

Anlage als Shredder – Zuführband, z.B. für die Verarbeitung von Autokarossen.

Particolare tappeto serie CPR.

Gurt - Detail Reihe CPR .

TAPPETO A VASCHETTE METALLICHE " V "
BANDGURT MIT WANNENFÖRMIGEN WAGEN " V "

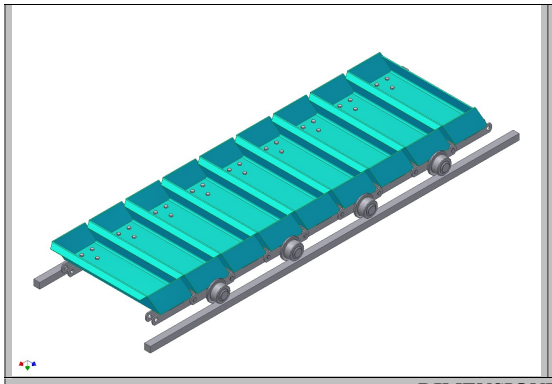

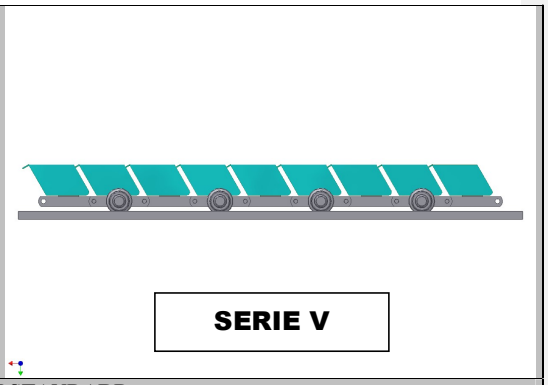

DIMENSIONI STANDARD
STANDARD GRÖSSEN

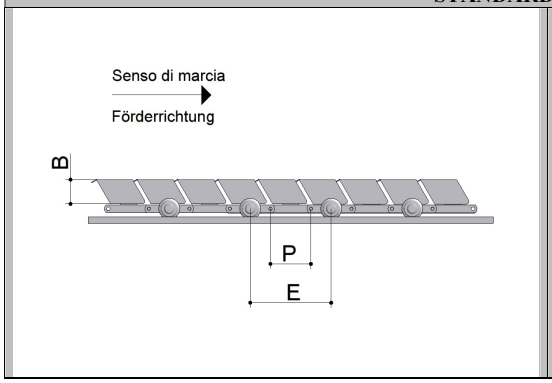

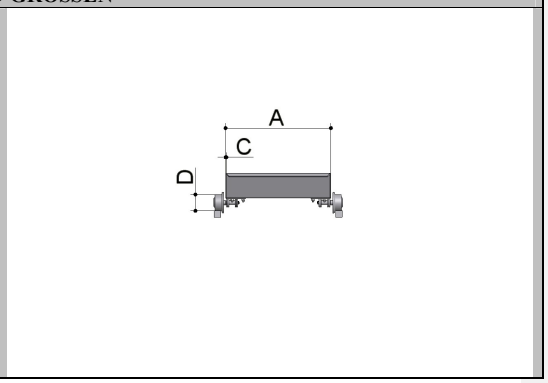

TIPO TYPEN	A	B	C	D	E	P	Carico di rottura tappeto Maximale Gurtbruchlast
V/M 112	**500 – 650 – 800**	**120**	**4**	**80**	**400**	**200**	**kg 22'4000**
V/M 160	**500 – 650 – 800**	**150**	**4 – 5**	**100**	**500**	**250**	**kg 32'000**
V/M 224	**800 – 1'000 – 1'200**	**200**	**5 - 6**	**100**	**630**	**315**	**kg 44'800**

TRASPORTATORI " SERIE V"

Questi trasportatori sono adatti al trasporto di materiali sfusi e asciutti come sabbia, argilla espansa, clinker, a qualsiasi temperatura.
Si prestano ad ogni sagoma di percorso con salite ripide e trasportano il materiale sempre con un flusso costante.
Il tappeto è composto da vaschette in lamiera sagomata in modo che nella zona di carico non vi sia alcuna perdita di materiale.
Le catene sono del tipo a maglie smontabili e sono dotate di ruote di scorrimento montate su cuscinetti a sfera con protezioni idonee per lavorare in qualsiasi condizione d'esercizio.

FÖRDERLEISTUNGEN "SERIE V"

Dieser in jeder Beziehung vorteilhafte Becherförderer wird für den Transport von verschiedenen Schüttgütern mit grossen Steigungen eingesetzt. Die Konstruktion der Becher garantiert einen regelmässigen Förderstrom mit wenig Materialverlusten.

Wie bei den anderen Bandtypen sind die Laufrollen mit dauergeschmierten, wartungsfreien Kugellagern ausgerüstet.

Trasportatori a vaschette per Sabbia Calda.

Förderband mit wannenförmigen Wagen für Formsand.

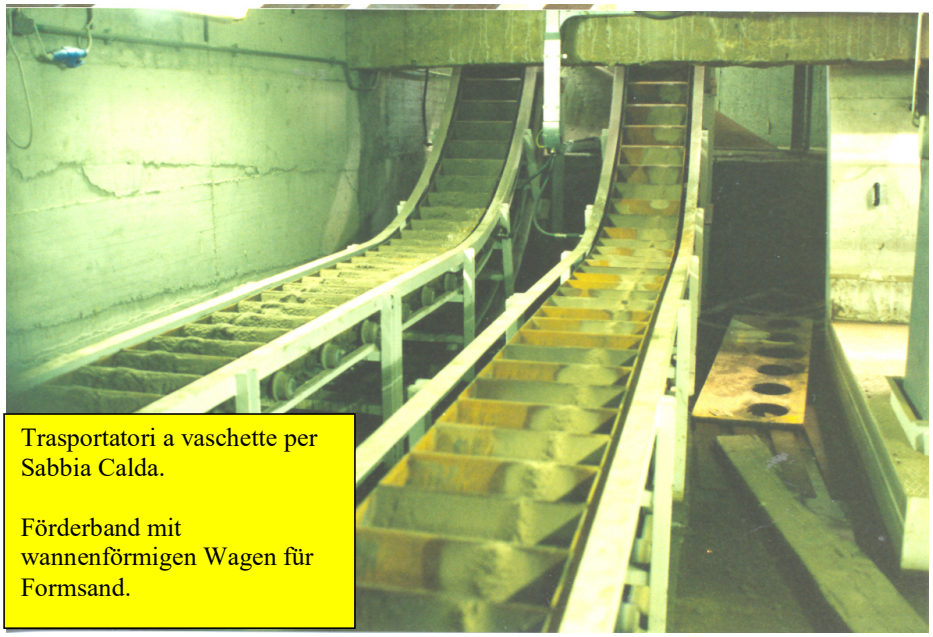

Trasportatori a vaschette per Sabbia Calda.

Förderband mit wannenförmigen Wagen für Formsand.

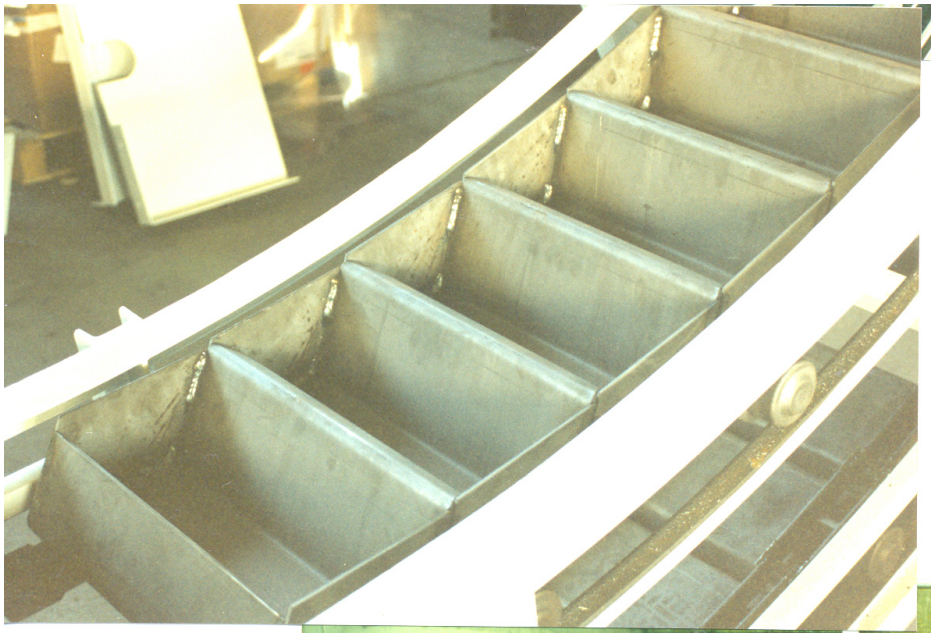

TAPPETO A PIASTRE METALLICHE INCERNIERATE BOMBATE " B "
BANDGURT MIT BOMBIERTEN WAGEN " B "

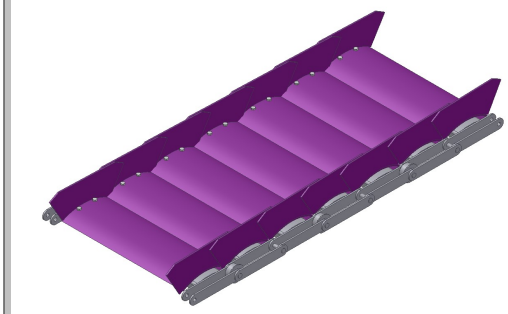

SERIE B

DIMENSIONI STANDARD
STANDARD GRÖSSEN

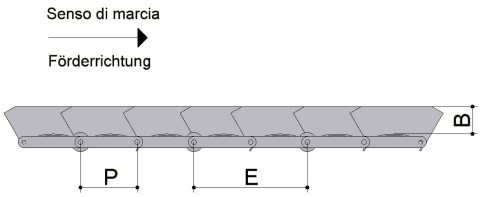

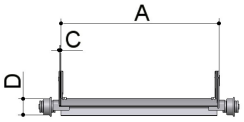

TIPO TYPEN	A	B	C	D	E	P	Carico di rottura tappeto Maximale Gurtbruchlast
B/M 112	650 – 800 – 1'000	120	4	100	600		kg 32'000

TRASPORTATORI " SERIE B"

I trasportatori di questa serie sono adatti al trasporto di materiali collosi come argilla, gesso, rifiuti urbani ecc.
Possono essere costruiti con qualsiasi sagoma di percorso ed avere delle notevoli inclinazioni a secondo del materiale trasportato.
Il tappeto è composto da piastre bombate che formano un raggio sulla testata di scarico, facilitando lo stacco del materiale tramite un'apposita lama raschiante.
Questo sistema permette di ottenere uno scarico completo del materiale ed una pulizia del tappeto nel percorso di ritorno.
Le catene possono essere del tipo a rulli con maglie ribadite, oppure dotate di ruote con cuscinetti a sfera.

FÖRDERLEISTUNGEN "SERIE B"

Dieser Bandtyp ist besonders für den Transport von klebrigen Materialien, wie Ton, Gips oder Müll geeignet. Die gewölbten Platten ermöglichen zur Reinigung des Bandes den Einsatz von Abstreifern.
Wie bei den anderen Bandtypen sind die Laufrollen mit dauergeschmierten, wartungsfreien Kugellagern ausgerüstet.

Impianto di trasporto per la lavorazione dell'argilla.

Förderanlage für Ton.

Impianto di trasporto per la lavorazione dell'argilla.

Förderanlage für Ton.

TAPPETO A PIASTRE METALLICHE PIANE " T "
BANDGURT MIT GERADEN WAGEN " T "

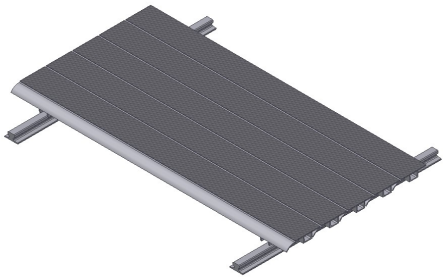

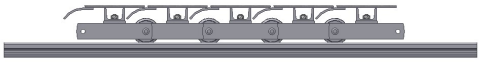

SERIE T

DIMENSIONI STANDARD
STANDARD GRÖSSEN

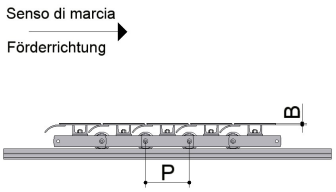

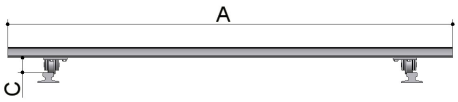

TIPO TYPEN	A	B	C	P	Carico di rottura tappeto / Maximale Gurtbruchlast
T/M 56	400 – 500 - 650	4	42	125	kg 11'200
T/M 80	400 – 500 - 650	5	50	160	kg 16'000
T/M 112	500 – 650 - 800	8	60	200	kg 22'400
T/M 160	500 – 650 - 800	8	70	250	kg 32'000

TRASPORTATORI " SERIE T"

Questi trasportatori sono utilizzati sia come linee di montaggio che di trasporto e possono essere collocati a filo pavimento oppure in superficie.
Si prestano a vari impieghi e vengono costruiti in una vasta gamma di tipi adatta per carichi medio-pesanti.
Il tappeto è costruito da piastre piane in lamiera liscia o striata, con un profilo inferiore sagomato in modo da ottenere una chiusura totale delle fessure.
Su questo tappeto possono essere montate delle attrezzature per l'assemblaggio di pezzi o qualsiasi altro dispositivo meccanico di asservimento.
Le catene impiegate sono del tipo a rulli con maglie ribadite.

FÖRDERLEISTUNGEN "SERIE T"

Diese Förderer werden sowohl als Montage wie auch als Transportband eingesetzt. Der Einbau kann fluchtend zum Boden oder höher erfolgen.

Mittlere bis schwere Lasten werden aufgenommen. Die glatten oder geriffelten Platten mit einem unteren, runden Profil garantieren eine einwandfreie Abdichtung.

Montagevorrichtungen jeglicher Art können auf dem Band aufgebaut werden.

Impianto di trasferimento autobus a motore spento per le operazioni di rifornimento, lavaggio e pulizia.

Förderanlage für Bus mit abgeschaltetem Motor während Tanken- Waschen- und Reinigungsvorgänge

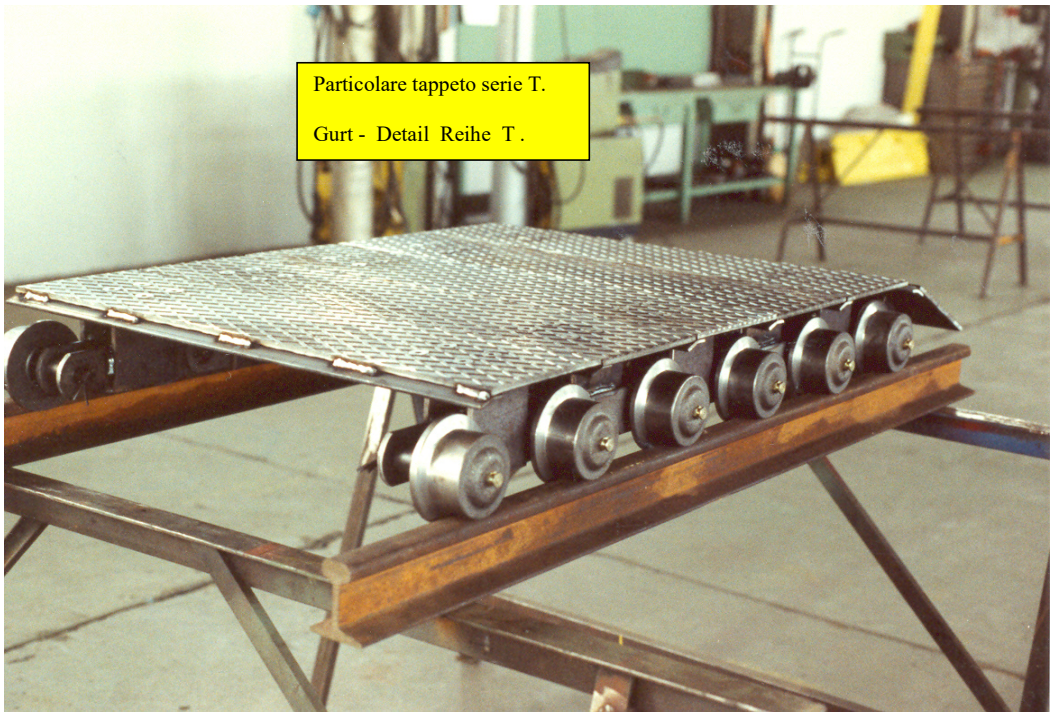

Particolare tappeto serie T.

Gurt - Detail Reihe T .

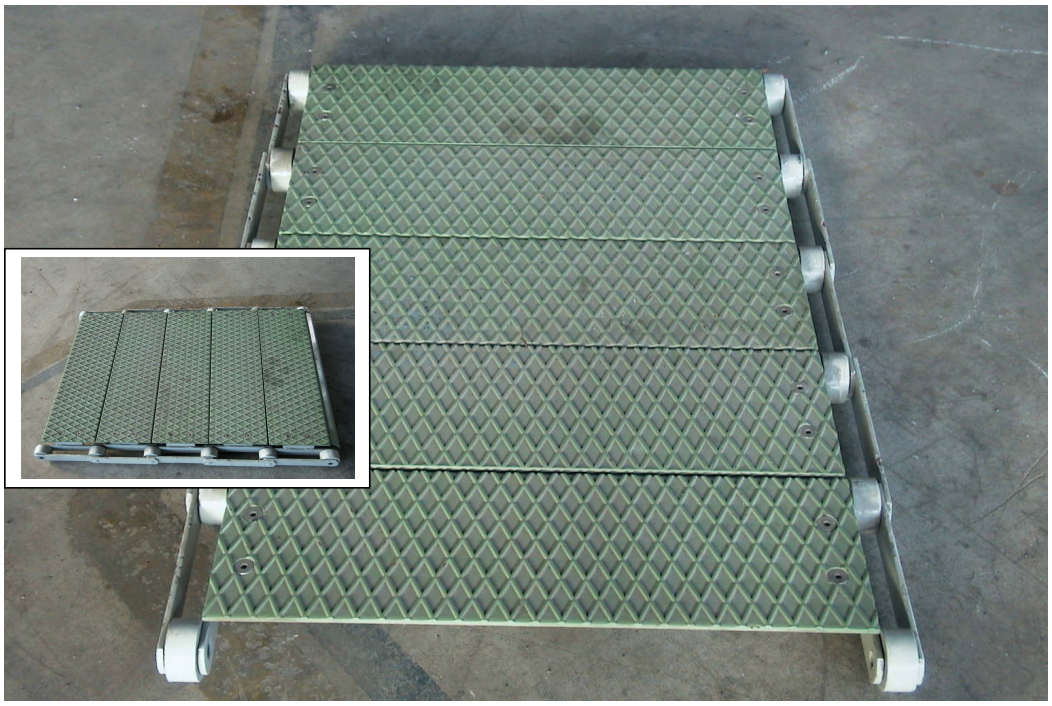

TAPPETO A PIASTRE METALLICHE PER CARTA E MATERIALE DA MACERO " M "
BANDGURT SPEZ, FÜR DIE PAPIER-INDUSTRIE " M "

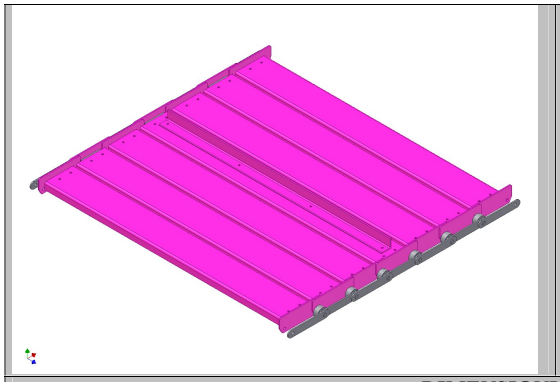

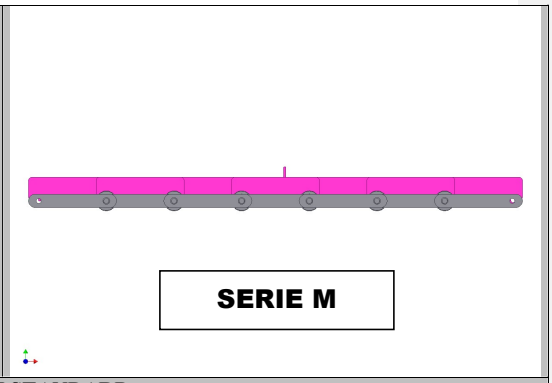

DIMENSIONI STANDARD
STANDARD GRÖSSEN

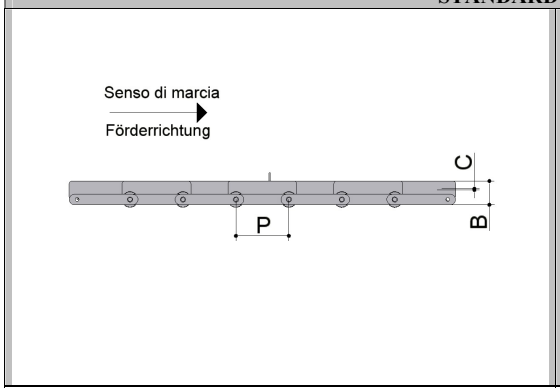

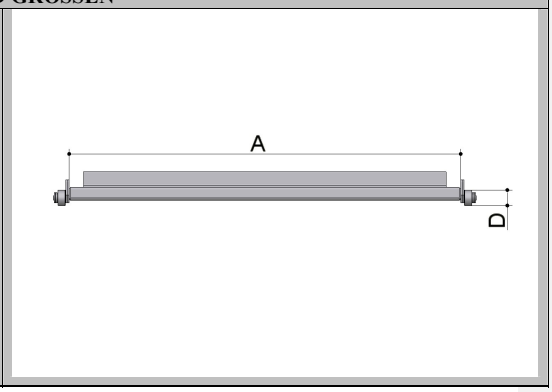

TIPO TYPEN	A	B	C	D	P	Carico di rottura tappeto / Maximale Gurtbruchlast
T/M 56 s	800 – 1000 1'200 – 1'500		4	45	125	
T/M 112 s	800 – 1'000 1'200 – 1'500	90	4 - 5	60	125 - 200	kg 32'000

TRASPORTATORI "SERIE M"

Questi trasportatori sono utilizzati solitamente negli impianti di smaltimento e recupero di carta e materiale da macero.
La zona di carico del trasportatore è di solito in buca a filo pavimento per agevolare e operazioni di carico del materiale.
Il tappeto è costituito da piastre metalliche in lamiera liscia, opportunamente sagomate per evitare la formazione di interspazi di incastro per il materiale tra le piastre del tappeto.
Le catene impiegate sono del tipo a rulli con maglie ribadite.

FÖRDERLEISTUNGEN "SERIE M"

Diese Bandtypen werden in der papier – und kartonverarbeitenden Industrie eingesetzt.
Oft ist der Aufgabebereich auf Bodenebene angeordnet. Dies ermöglicht eine einfache und rationelle Beladung des Bandes.
Damit kein Fördergut eingeklemmt wird, ist der Bandgurt aus speziellen Profilen gefertigt.
Die einwandfreie Verbindung der Wagenprofile mit den Ketten verleiht dem Bandgurt zusätzliche Stabilität.

Nastro per lo stoccaggio di carta e cartone.

Zuführband für Papier – und Kartonabfall.

Nastro alimentatore, continuo, di una pressa per carta e cartone.

Zuführband für eine Papier –Ballenpresse.

Diversi dettagli di nastri in fase di costruzione o montaggio.
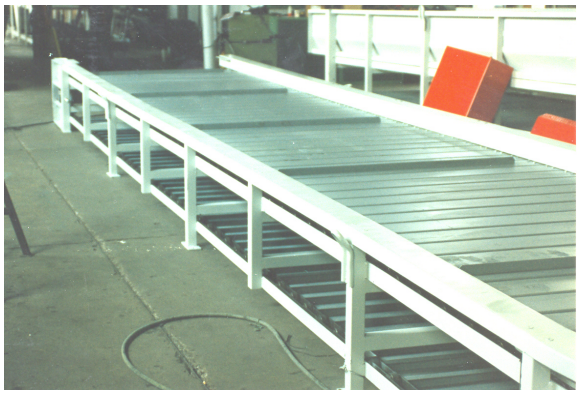
Diverse Plattenbänder Details in der Produktion oder bei der Montage.